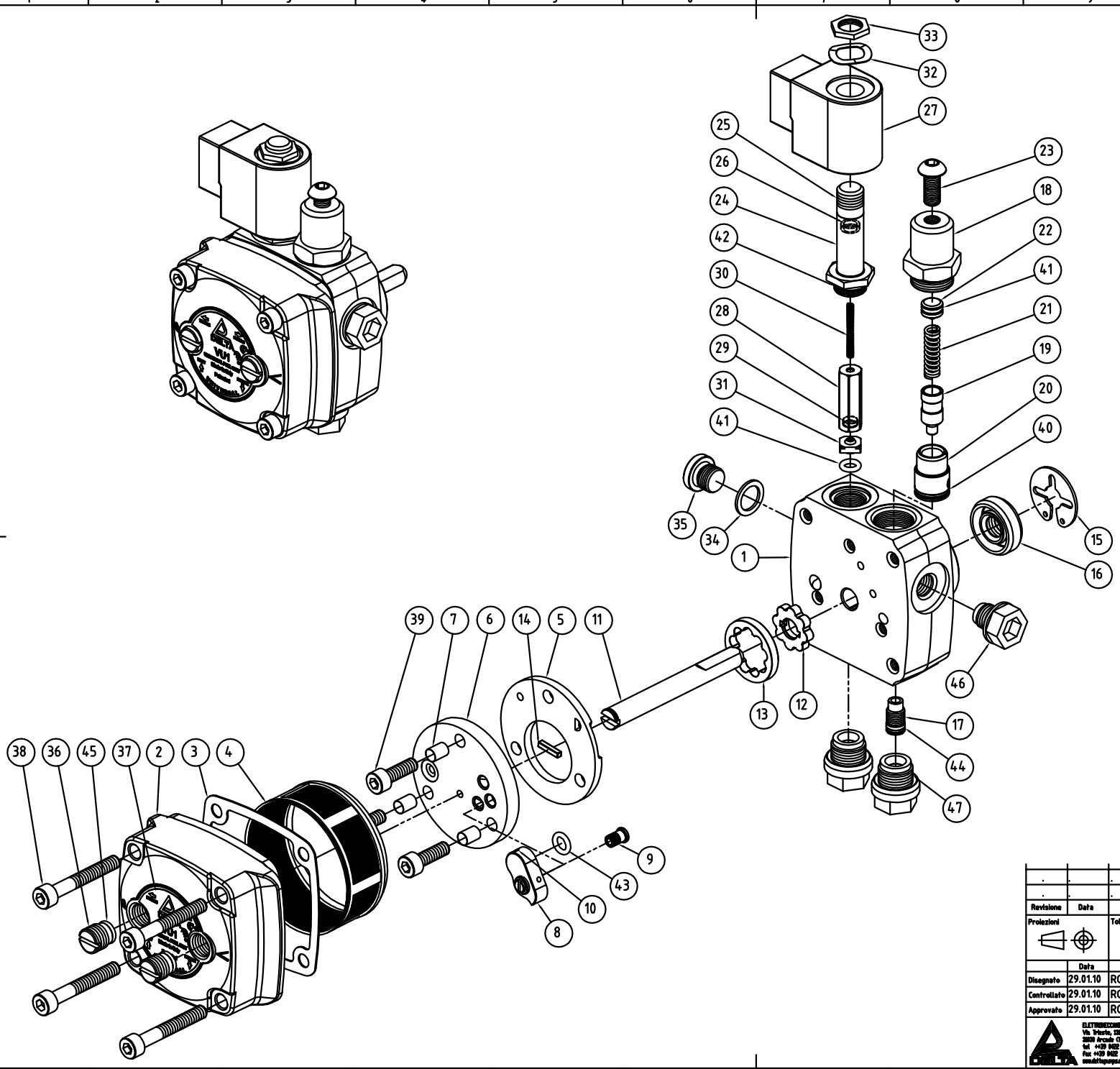

POS.	DESCRIZIONE	CODICE	Q.TA'
1	CORPO POMPA VU	2016.1150	1
2	COPERCHIO POMPA VU1 (Lavorato)	2011.1060	1
3	GUARNIZIONE COPERCHIO POMPA V	3020.0010	1
4	FILTRO POMPA NYLON	3017.0110	1
5	PLACCA VU1 (Lappata)	2014.3211	1
6	PIATTELLO VU (Lappato)	2014.4101	1
7	BOCCOLA ANTI-RUMORE -VU	2023.1010	3
8	DEVIATORE -VU (Lavorato)	2013.4100	1
9	VITE PER DEVIATORE -VU	2013.4130	1
10	TAPPO PER DEVIATORE -VU	2013.4140	1
11	ALBERO POMPA V1	2012.1016	1
12	ROTORE V1	2014.2011	1
13	CORONA V1	2014.1011	1
14	CHIAVETTA	2014.5000	1
15	ANELLO ELASTICO ϕ9x24x1	3023.0995	1
16	ANELLO TENUTA ϕ8x22x7 (NBR)	3012.5350	1
17	BOCCOLA BY-PASS -V (Brunita)	2013.4011	1
18	RACCORDO REGOLAZIONE -VU (Brunito)	2013.2016	1
19	PISTONE -VU (Bitubo)	2013.1213	1
20	CAMICIA -VU	2013.4290	1
21	MOLLA REGOLAZIONE PRESS. - VU	3018.0105	1
22	TAPPO STRISCIANTE -V	2013.3010	1
23	VITE TBEI M6x14 ISO7380 10.9 fosf.	3023.0004	1
24	CANOTTO M8	2015.1010	1
25	CONTRONUCLEO M8	2015.1111	1
26	ANELLO RAME ϕ7x5	2015.2210	1
27	BOBINA NF84	3019.1105	1
28	NUCLEO NF84	2015.1910	1
29	PASTIGLIA VITON -EV	3020.0200	1
30	MOLLA -EV	3018.0300	1
31	SEDE DI TENUTA - VU	2015.2900	1
32	ANELLO ELASTICO COMP. AEC 16x10.5x0.3	3023.1000	1
33	DADO BLOCCAGGIO BOBINA M10x0,75 (Zinc.)	3023.5150	1
34	RONDELLA ALLUMINIO 14x10x1	3023.3110	1
35	TAPPO G1/8 (Zincato)	2021.1115	1
36	GRANO G1/8 (Brunito)	2021.1500	2
37	TARGHETTA VU1	3023.7000	1
38	VITE TCEI M5x35 ISO 4762 8.8 fosf.	3023.0055	4
39	VITE TCEI M5x16 ISO 4762 8.8 fosf.	3023.0030	3
40	O-RING 11x1 (NBR70)	3021.1101	1
41	O-RING 2018 (NBR70)	3021.2018	2
42	O-RING 114 (NBR70)	3021.0114	1
43	O-RING 2021 (FPM75)	3022.2021	1
44	O-RING 5x1 (NBR70)	3021.0501	1
45	O-RING 2021 (NBR70)	3021.2021	3
46	TAPPO NYLON 1/8"	3023.6010	1
47	TAPPO NYLON 1/4"	3023.6020	2

Revisione	Data	Nome	Modifica	Tolleranze ISO
.	.	.	.	. : .
.	.	.	.	. : .

Proiezioni	Tolleranze generali	Lavorazioni (Ra)	Materiale	Scheda Nr.
				Peso grezzo (g)
				Peso finito (g) 1012.42

	Data	Nome	Firma
Disegnato	29.01.10	RG	
Controllato	29.01.10	RG	
Approvato	29.01.10	RG	

Descrizione: POMPA VU1

ELETTROMECCANICA DELTA S.p.A.
Via Trieste, 132
31030 Arcade (TV) - ITALY
tel ++39 0422 874068
Fax ++39 0422 874048
www.deltapumps.com

Sottolivello	Codice	Rev.	Scala	Formato
	1151.5050		1:1	A2

Nome file U:\Assiemi\Pompe\VU\VU1 — Foglio 1

DISEGNO DI PROPRIETÀ ESCLUSIVA DI ELETTROMECCANICA DELTA S.P.A. - VIETATO L'USO, LA RIPRODUZIONE E LA COMUNICAZIONE A TERZI QUANDO NON ESPRESSAMENTE AUTORIZZATA

Mod. 4-1/11